info@arredamenti-italiani.it - 16100 Genova, GE
3314478226 Sms - WhatsApp
Servizio clienti: info@arredamenti-italiani.it
Post vendita: ordini@arredamenti-italiani.it
Skype: d-design@outlook.it

Euro 690,00

Sanitari sospesi DIVA (wc + sedile + bidet)

Codice: DIVAS005

Marchio:

Descrizione
DIVA una linea di sanitari moderni, dal design pulito con forme morbide e contenute. Sono disponibili anche i sanitari a terra filo muro; 3 modelli di lavabo. L'OFFERTA comprende : Wc + COPRIWATER SLIM in TERMOINDURENTE BIANCO + Bidet DISPONIBILE la VERSIONE bianco lucido / bianco opaco .
note aggiuntive
DISPONIBILITA': circa 15 / 20 gg. dall'ordine - TRASPORTO GRATUITO in Italia con corriere, imballo assicurato e scarico al piano strada. GARANZIA del Produttore a Norma Cee.

ATTENZIONE: se i colli risultano manomessi o risulta evidente che all'interno il materiale è rotto, vanno rifiutati e annotato sul track di consegna : COLLO NON INTEGRO e MANOMESSO. Possibilmente fare una foto (anche da cell.) come Garanzia per il rimborso assicurativo. Se il ricevente accetta la merce SENZA AVERLA CONTROLLATA, non si potrà richiedere il rimborso al corriere (a Norma di Legge) tramite procedura a carico di STILHOME.

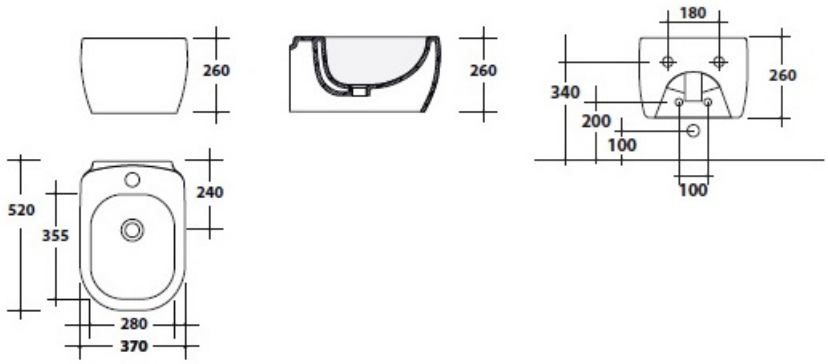

Bidet sospeso

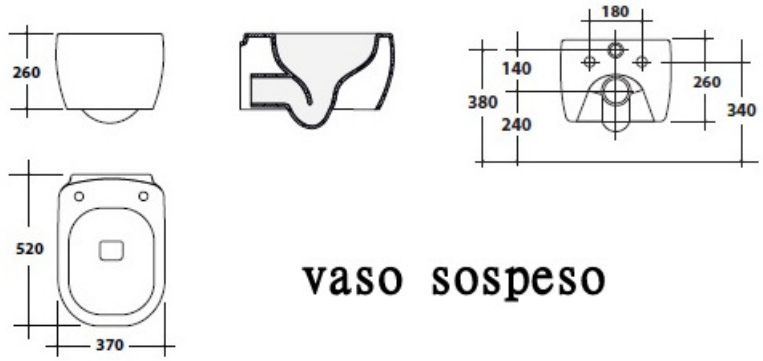

vaso sospeso

L' OFFERTA comprende :

*** vaso + sedile in termoindurente bianco**

*** bidet**

VERSIONE COLORATE

1) bianco lucido (standard)

2) bianco matt (opaco)

Ceramica Ala *nasce negli anni '90 e ad oggi rappresenta una realtà industriale pienamente consolidata che offre prodotti di altissimo livello qualitativo.*

*La qualità di **Ceramica Ala**, capace di distinguersi nel panorama nazionale e internazionale, vanta una produzione al 100% made in Italy.*

© 2024 www.arredamenti-italiani.it. All Rights Reserved. P.Iva: 02153190992