info@arredamenti-italiani.it - 16100 Genova, GE
3314478226 Sms - WhatsApp
Servizio clienti: info@arredamenti-italiani.it
Post vendita: ordini@arredamenti-italiani.it
Skype: d-design@outlook.it

Euro 1250,00

Porta doccia 4 ante da 6 mm. apertura agevolata

Codice: D20

Marchio:

Descrizione
Porta doccia in cristallo 6 mm. di sicurezza ad apertura agevolata per utilizzo persone con disabilita' . La porta è doppia , ogni anta è suddivisa in due parti apribili (totale 4 aperture separate). Vetro trasparente o serigrafato (3 versioni a scelta) con profilatura cromo. Disponibile Largh.da cm. 100 a max. 200 (tutte le dimensioni intermedie su misura a richiesta). A Norma Cee uso Privato - Pubblico - Sanitario.
note aggiuntive
DISPONIBILITA': entro 30 gg. lavorativi dall'ordine con CONSEGNA GRATUITA in Italia e scarico al piano strada. Imballo assicurato.

Al momento della consegna, l'acquirente ha l'obbligo di controllare l'imballo, nonché la merce, ed è indispensabile indicare sulla bolla di consegna qualsiasi anomalia, guasto, deterioramento, colpo,rotture o merce incompleta. Qualunque di queste anomalie dovrà essere comunicata per iscritto /mail entro il termine di 24 ore dal ricevimento della merce. Come regola generale, non si accettano resi se non per difetti / danni riscontrati alla presa visione del materiale e dovuti all'Azienda Produttrice o al Corriere. Se NON SARANNO RISPETTATE queste CONDIZIONI NON SI AVRA' DIRITTO A RESI o SOSTITUZIONI. (Regolamento Contrattuale Nazionale Autotrasporti > assicurazioni merci)

- Puertas seccionales para facil acceso
- Vetro temperato di sicurezza 6 mm
- Apertura abbattibile esterna (interna su richiesta)
- Memoria di posizione 0 e 90º
- Sollevamento nella rotazione
- Pomelli dal design esclusivo
- Chiusura magnetica inguainata
- Guarnizioni
- Sistema espansione correttore dislivello
- Viti fissaggio nascoste

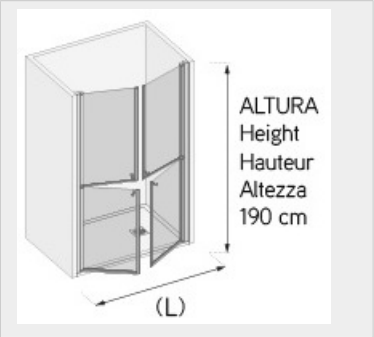

© 2024 www.arredamenti-italiani.it. All Rights Reserved. P.Iva: 02153190992