info@arredamenti-italiani.it - 16100 Genova, GE
3314478226 Sms - WhatsApp
Servizio clienti: info@arredamenti-italiani.it
Post vendita: ordini@arredamenti-italiani.it
Skype: d-design@outlook.it

Euro 689,98

Base c/cassettoni sospesa cm. 100 + specchio + Led

Codice: SOFT10

Marchio:

Descrizione
Monoblocco sospeso da cm. 100 + pensili ; 2 cassettoni e specchio con luce Led e mensola. Disponibile in tre varianti di legno LARICE BIANCO ,OLMO CORDA ed EUCALIPTO GRIGIO (in foto). Possibilità di acquisto OPZIONALE il Tris pensili.
note aggiuntive
DISPONIBILITA' entro 10 gg. lavorativi dall'ordine - CONSEGNA GRATUITA ASSICURATA in Italia e scarico al piano strada - Moduli premontati e incartonati; solo montaggio di piedi,maniglie e accessori - Garanzia CE a Norma U.E.

Progettazione e produzione si svolgono nel pieno rispetto delle normative per garantire il massimo in fatto di qualità - Tutto l'intero processo produttivo si svolge all'interno degli stabilimenti Legnobagno- Ogni prodotto e ogni sua fase di lavorazione viene sottoposta a rigorosi test di controllo -

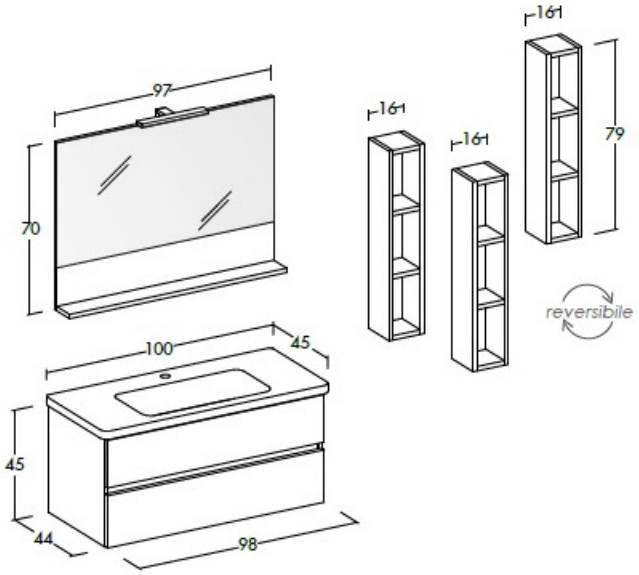

Mobile di complemento:
Mensola a giorno "Soft" 3 vani.

Dettaglio composizione:
Finitura: Eucalipto Grigio;
Tipologia Base: Base p/lav. "Soft 100" 2 cassetti;
Specchiera: Specchio "Express" con mensola;
Lavabo: Top lavabo in ceramica "Soft 100". **TRIS PENSILI * OPZIONALE ***

Made in Italy

1. *Per la materia prima si utilizzano solo pannelli lignei di produzione italiana **Mauro SAVIOLA** , certificati e realizzati con i più alti standard qualitativi idonei all'utilizzo nell'ambiente bagno.*
2. *Le guide dei cassetti e le cerniere delle ante sono tutti dotati di chiusura assistita "soft closing", testate e certificate CATAS per intensi cicli di utilizzo.*

L'apertura di ante / cassetti avviene mediante una gola ricavata con una fascia di battuta posta internamente alla struttura, che permette di creare lo spazio per una presa semplice ed efficace, dando al contempo al mobile un aspetto più pulito e moderno.

- NESSUNA MANIGLIA
- ESTETICA PIÙ PULITA E FUNZIONALE
- ANTE E CASSETTI CON PROFILO DRITTO

UN APPROCCIO GREEN AL MONDO DELLA PRODUZIONE È POSSIBILE
Legnobagno da sempre attenta ai temi ambientali e della produzione sostenibile, utilizza pannelli lignei prodotti dal Gruppo Mauro Saviola, azienda leader del settore, realizzati a partire da legno 100% riciclato, certificati inoltre con la più bassa emissione di Formaldeide al mondo.
Noi come produttori abbiamo fatto la nostra scelta, Voi come utenti scegliete la qualità, sostenibilità e salubrità di quello che acquistate.

A GREEN APPROACH TO THE WORLD OF PRODUCTION IS POSSIBLE
Legnobagno has always been attentive to environmental issues and sustainable production and uses wooden panels produced by Gruppo Mauro Saviola, a leading company in the industry, made from 100% recycled wood, also certified with the lowest Formaldehyde emissions in the world.
As manufacturers, we have made our choice, as users, you chose quality, sustainability and salubrity of what you buy.

Idroleb è il pannello ligneo che garantisce la più bassa emissione di formaldeide e la miglior difesa all'umidità alla quale il mobile può essere accidentalmente esposto. Una sicurezza in più per proteggere un mobile di qualità.

Idroleb is the wooden panel that guarantees the lowest formaldehyde emission and the best defense against humidity to which the furniture can be accidentally exposed. Extra security to protect a quality piece of furniture.

È un pannello in particelle in legno nel quale viene impiegato solo legno riciclato, con materiali ecocompatibili. È dotato di notevole solidità, compattezza, indeformabilità e resistenza.

It is a panel of wood particles in which only recycled wood is used, with environmentally friendly materials. It features remarkable solidity, compactness, non-deformability and resistance.

© 2024 www.arredamenti-italiani.it. All Rights Reserved. P.Iva: 02153190992