info@arredamenti-italiani.it - 16100 Genova, GE
3314478226 Sms - WhatsApp
Servizio clienti: info@arredamenti-italiani.it
Post vendita: ordini@arredamenti-italiani.it
Skype: d-design@outlook.it

Euro 690,00

Wc Rimless + Sedile + Bidet DIVA h.42 cm.

Codice: DIVA078

Marchio:

Descrizione
Il PREZZO comprende : wc Rimless + sedile standard + bidet (a scelta lavabo in aggiunta). Sanitari moderni, linea pulita e minimalista; con le altezze da 42 cm. si adattano anche in bagni utlizzati da persone con difficolta' motorie. Il vaso e' fornito di scarico universale , a scelta anche Monoblocco (NO Rimless). Copriwater SLIM in TERMOINDURENTE BIANCO incluso- Il bidet e' disponibile solo nella versione per rubinetto monoforo.
note aggiuntive
DISPONIBILITA': entro 15 gg. lavorativi dall'ordine -- TRASPORTO GRATUITO in Italia (Paesi UE e Regno Unito + trasporto e/o dogana) scarico al piano strada (la merce viaggia assicurata) -- GARANZIA del Produttore 2 anni a Norma Cee.

ATTENZIONE: se i colli risultano manomessi o risulta evidente che all'interno il materiale è rotto, vanno rifiutati e annotato sul track di consegna : COLLO NON INTEGRO e MANOMESSO. Possibilmente fare una foto (anche da cell.) come Garanzia per il rimborso assicurativo. Se il ricevente accetta la merce SENZA AVERLA CONTROLLATA, non si potrà richiedere il rimborso al corriere (a Norma di Legge) tramite procedura a carico di STILHOME.IT

Il PREZZO comprende :

* **vaso Rimless** scarico universale (applicare curva tecnica x scarico a pavim.)
* **sedile** in termoindurente
* **bidet** monoforo

Fabbricato in Italia

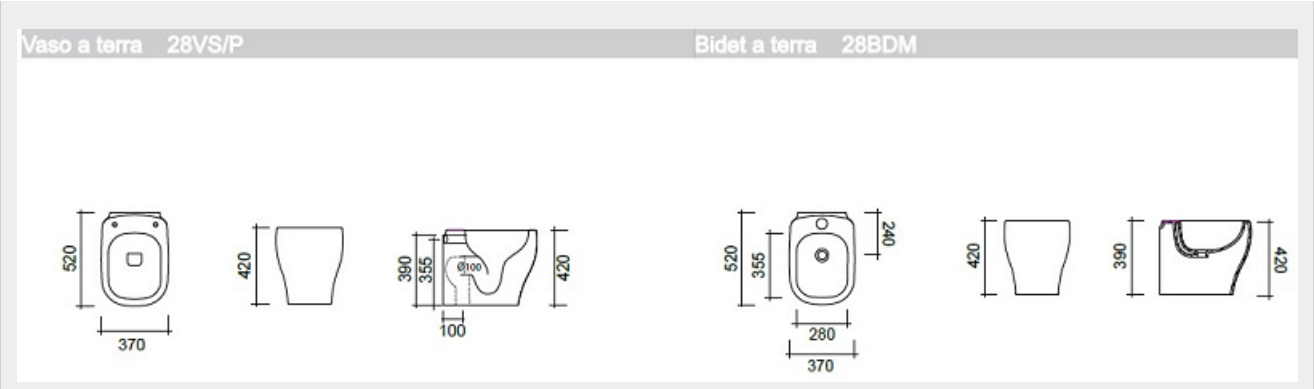

RIMLESS

Questa nuova generazione di sanitari unisce design e funzionalità e consente un risciacquo integrale del vaso con un flusso d'acqua senza spruzzi ed un getto molto più preciso

Il VASO c/Cassetta Monoblocco NON è RIMLESS

© 2024 www.arredamenti-italiani.it. All Rights Reserved. P.Iva: 02153190992